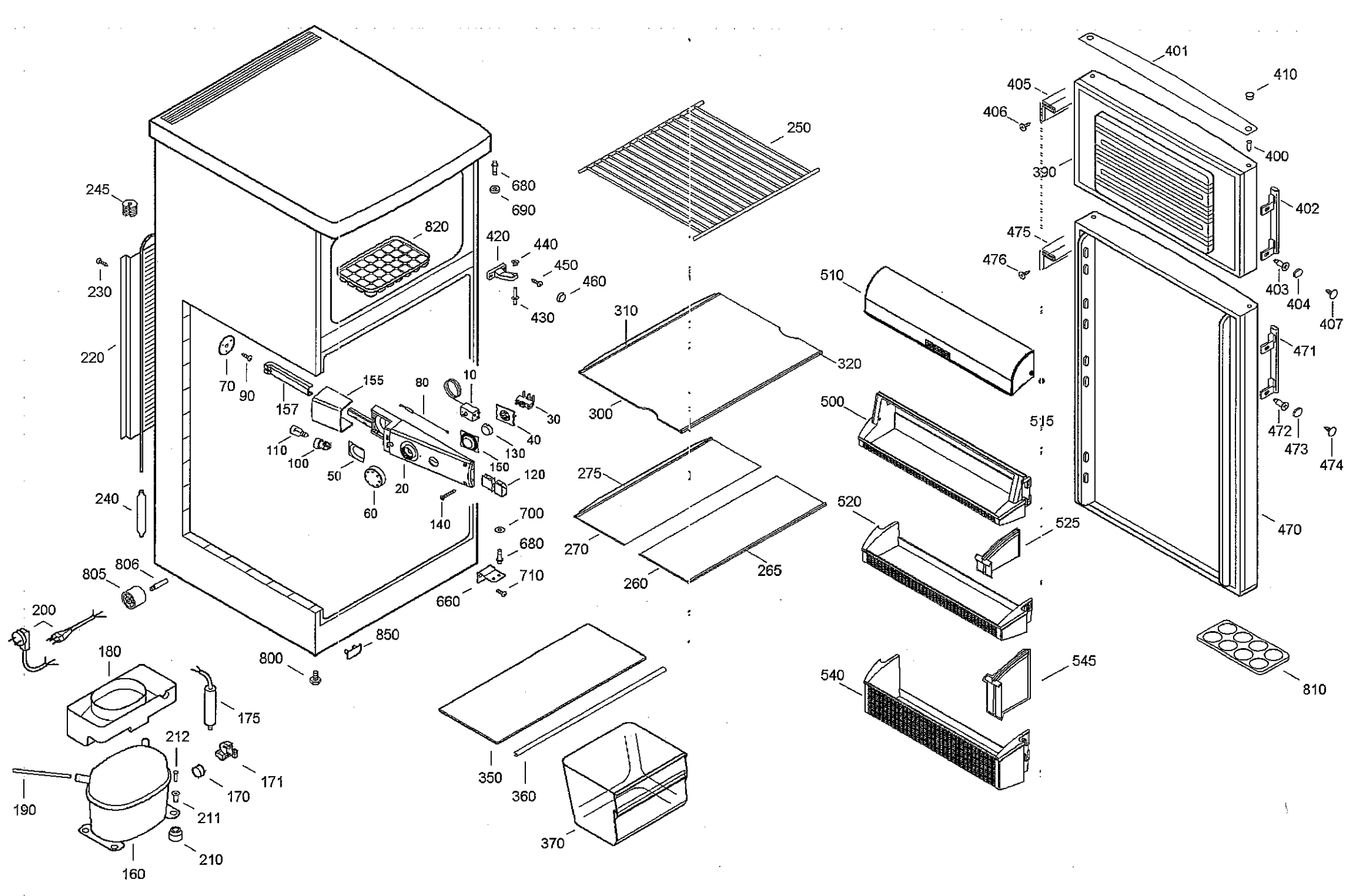
401
410
405
406
400
250
390
680
690
245
820
402
420
440
475
450
476
460
403
404
230
510
430
407
310
471
220
320
70
90
155
80
10
30
157
300
500
515
40
472
110
130
473
100
150
474
50
20
120
275
240
60
140
520
525
700
470
680
270
710
805
806
265
260
660
200
850
545
180
800
540
810
175
212
171
350
170
360
190
211
370
210
160